

一、产品简介

环氧树脂浇注干式变压器是我公司引进国外先进技术，自主研发了SC9、SCB9系列（以及配有载调压开关)带填料薄绝缘干式变压器，由于线圈被环氧树脂包封，所以难燃，防火、防爆，免维护，无污染，体积小，可直接安装在负荷中心。同时科学合理的设计和浇注工艺，使产品局部放电量小，噪声低，散热能力强，在强迫风冷条件下可以在125%额定负载下长期运行，并配有智能温控仪，具有故障报警，超温报警，超温跳闸以及黑匣子功能，并通过RS485串行接口与计算机相连，可以集中监视和控制。

由于我公司干式变压器具有以上特点，因此广泛应用于输变电系统，如宾馆饭店，机场，高层建筑，商业中心，住宅小区等重要场所，以及地铁，冶炼厂，轮船，海洋钻井平台等环境恶劣场所。

二、型号含义

S C (Z)(B) 9 -□/□

- 高压电压等级 （kV）
- 额定容量 （kVA）
- 性能水平代号
- 低压箔式线圈
- 有载调压
- 固定成型（树脂浇注）
- 三　　相

三、执行标准

GB 6450-1986　　GB/T 10228-1997
GB/T 1094-1996　　GB 4208-1993

四、正常使用条件

1. 海拔不超过　　1000 m　户内
2. 最高环境气温　　+40℃
3. 最高日平均气温　+30℃
4. 最高年平均气温　+20℃
5. 最低气温　　-5℃
6. 根据用户要求可提供特殊条件下运行的变压器

五、性能特点

1. 铁心选用进口高导磁冷轧晶粒取向硅钢片，三阶全斜接缝结构，并以防护环氧树脂覆盖铁心表面，以防潮、防锈。
2. 低压绕组除小容量采用铜导线以外，一般都采用铜箔绕制的圆筒式结构；高压绕组采用分段多层圆筒式结构，使之绕组的安匝分布平衡，漏磁小，机械强度高，抗短路能力强。
3. 配置的低噪音风冷装置，自动测温并控制风扇的启动、关闭，可使变压器增容40%运行。
4. 通过埋入低压绕组的感温元件和传感系统，根据设定值来启动、关闭风机或报警、跳闸以起到保护变压器的作用。
5. 变压器配置的不锈钢外壳，防护等级达IP20及IP23。★IP20可防直径大于12mm固体导物进入壳内；★IP23兼具防止与垂直线成60℃角以内的水滴进入。有效防止短路、安全事故。

六、主要技术参数

额定容量 (kVA)	电压组合(kV)			联接组标号	空载损耗(W)	负载损耗(W)(120℃)	负载损耗(W)(75℃)	短路阻抗(%)	空载电流(%)	声压级(db)	IP00(不带外壳)			IP20(IP23)	
	高压(kV)	分接(%)	低压(kV)								长 x 宽 x 高 (mm)	轨距 mm	总重 kg	长 x 宽 x 高 (mm)	总重 kg
30	6 6.3 10	±5% ±2×2.5%	0.4	Yyn0 Dyn11	210	745	650	4.0	2.8	45	670 x 500 x 700	400	340	1000x 800 x 1000	430
50					300	1050	915		2.5	45	720 x 500 x 770	400	400	1100x 800 x 1000	510
80					410	1460	1275		2.4	46	760 x 500 x 950	400	500	1100x 800 x 1200	650
100					450	1665	1455		2.2	46	980 x 600 x 1060	500	580	1300x 900 x 1300	820
125					530	1950	1700		2.0	47	1010x 650 x 1100	500	660	1400x 1000x 1400	880
160					610	2250	1965		2.0	48	1030x 650x 1130	550	720	1400x 1000x 1500	940
200					700	2670	2330		1.8	48	1100x 650x 1150	550	920	1500x 1000x 1600	1120
250					810	2920	2550		1.8	49	1150x 760 x 1200	660	1100	1500x 1100x 1600	1310
315					990	3670	3205		1.6	49	1200x 760 x 1250	660	1250	1600x 1100x 1700	1460
400					1100	4220	3685		1.6	50	1210x 760 x 1325	660	1400	1600x 1100x 1700	1850
500					1300	5170	4515		1.6	51	1270x 760 x 1430	660	1650	1700x 1100 1800	2100
630					1500	6220	5430		1.5	52	1280x 760 x 1530	660	1850	1700x 1100x 1800	2450
630					1460	6310	5510	6	1.5	52	1350x 760 x 1450	660	1890	1700x 1100x 1800	2350
800					1710	7360	6425		1.5	53	1410x1000x1495	820	2100	1800x 1350x 1800	3000
1000					1990	8600	7510		1.3	54	1470x1000x1455	820	2550	1800x 1350x 1800	3100
1250					2350	10260	8955		1.3	55	1510x1000x1525	820	2800	1900x 1350x 2000	3510
1600					2750	12420	10840		1.3	56	1590x1000x1625	820	3450	2000x 1350x 2000	4150
2000					3735	15300	13355		1.1	56	1710x1200x1710	1070	4200	2100x 1800x 2200	5180
2500					4500	18180	15870		1.1	57	1810x1250x1970	1070	5400	2100x 1800x 2300	5800

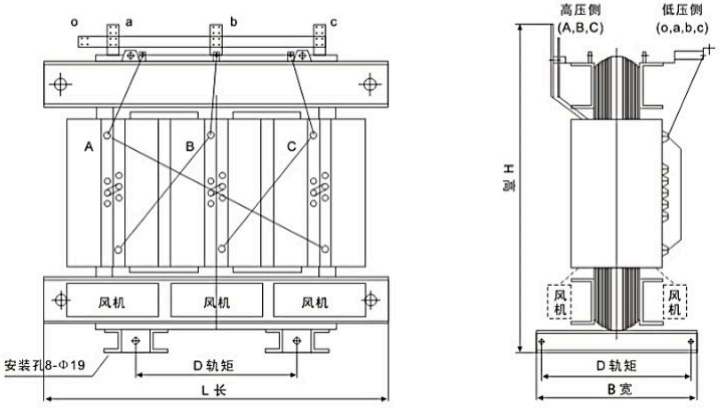

SC(B)9、SC(B)10系列本体外形示意图